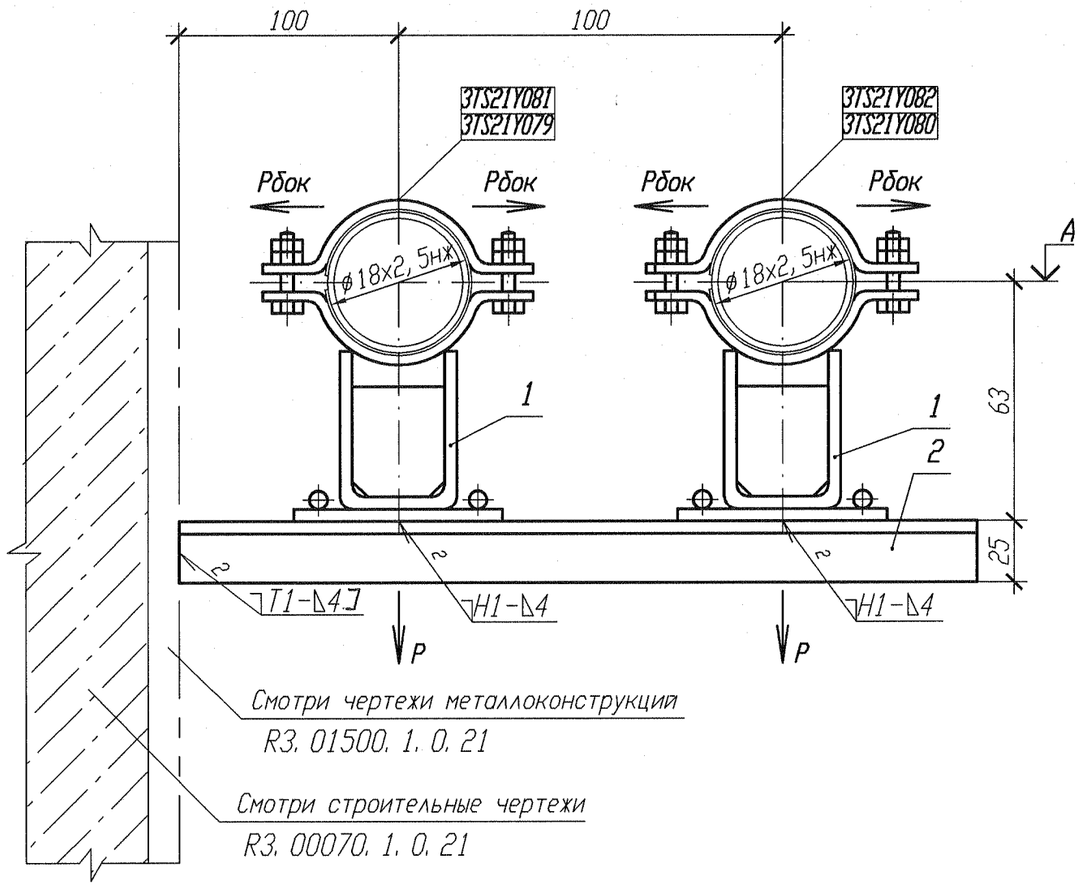

Спецификация деталей

Поз.	Обозначение	Наименование	Кол.	Материал	Масса, кг ед.	Масса, кг общ.	Примечание
1	18-517. 000-23	Опора 18К	2	Сборный	1, 44	2, 88	
2	ГОСТ 8509-93	Уголок Б 25х25х4 l=300	2	Вст 3 сп 5 ГОСТ 535-2005	0, 44	0, 88	
	ГОСТ 9467-75	Электроды		УОНИИ 13/45			
					Итого:	3, 76	

ДЕТАЛЬ ПОЗ. 4

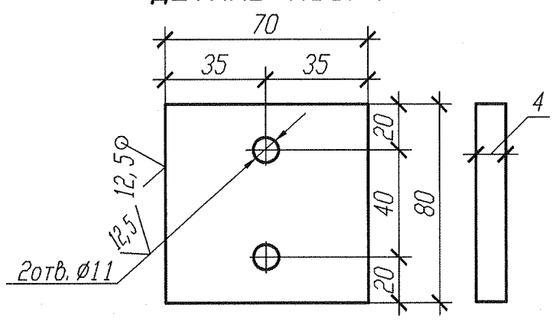

Номер опоры	P, кН	Рбок, кН	Отметка A
3TS21Y079	0, 04	0, 01	+10, 570
3TS21Y080	0, 04	0, 01	+10, 570
3TS21Y081	0, 05	0, 01	+10, 450
3TS21Y082	0, 05	0, 01	+10, 450

1 Привязку опоры смотри 3TS21Z41, 3TS21Z12, 3TS21Z16, 3TS21Z14.
2 Изготовить два комплекта.
3 Сварку производить по ГОСТ 5264-80.
4 Спецификация составлена для двух опор.
5 Отметка трубопровода подлежит уточнению в соответствии с уклоном трубопровода.
6 Максимальная нагрузка на опору дана с учетом сейсмического воздействия.

АРХИВНЫЙ ЭКЗЕМПЛЯР

Изм.	Кол. уч.	Лист	N док.	Подп.	Дата
1	-	Зам.	102-12	-	-
Инженер		Соприф			24.09
Пров. вед. инж.		Веренцова			24.09
Пров. нач. гр.		Жук			24.09
Н. контр		Краснояров			24.09

Инв. N подл. R3. 00783. 1. 0. 11
Лист 194

R3. TS21. 3012. 011. 01. 00. 018

Ростовская АЭС Блок 3

Реакторное отделение
Негерметичная часть
Трубопроводы системы очистки технологических сдувок

Стадия	Лист	Листов
Р		1

Опора скользящая направляющая
3TS21Y079, 3TS21Y080,
3TS21Y081, 3TS21Y082

ОАО "НИАЭП" 2012

Инв. N подл.	Подп. и дата	Взам. инв. N
R3. 00783. 1. 0. 11		